FICHE TECHNIQUE

V1 - 23/03/2015

PINCE À SERTIR - À LEVIER

N200

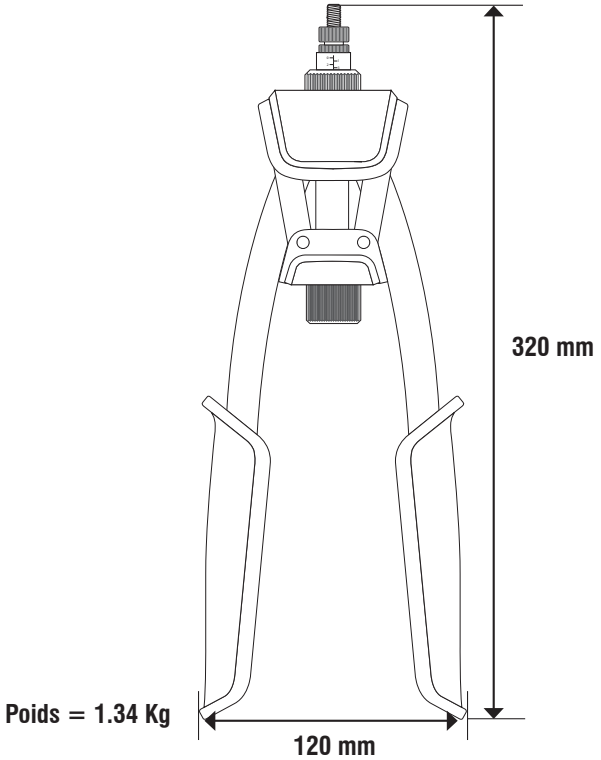

CARACTÉRISTIQUES

1. Pince à levier professionnelle petite et pratique pour sertissage d'écrous.

2. Transmission démultipliée : 3x moins d'effort qu'une pince à levier classique.

3. 5 tirants fournis :
M3 - M4 - M5 - M6 - M8

4. **Matières :**
corps = fonte d'aluminium
poignées mobiles = acier
grip poignée = ABS
mors = acier

5. Garantie 1 an

CAPACITÉ D'USAGE

ÉCROUS	M3	M4	M5	M6	M8
ALUMINIUM	✓	✓	✓	✓	✓
ACIER	✓	✓	✓	✓	✓
INOX	✓	✓	✓	✓	✓ *

* usage occassionnel

PACKAGING

UTILISATION

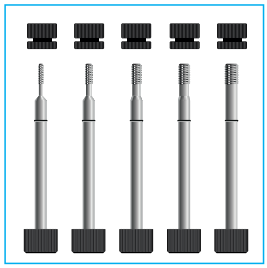

1 - Sélectionnez la tige 1 et le nez 2 correspondants au diamètre de l'insert à poser

2 - Insérez la tige 1 dans la pince, écartez entièrement les bras 3 et vissez le nez et le contre-nez 2 en réglant à la longueur de l'insert à poser.

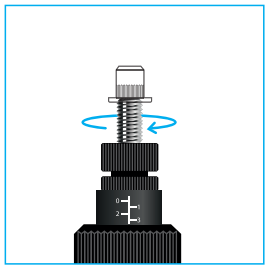

3 - Vissez l'insert sur la tige 1 en butée du nez 2.

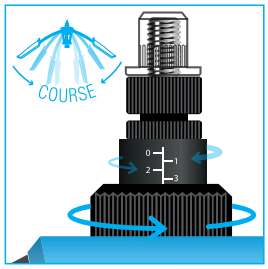

4 - Désserrez la bague 4 puis agir sur le sélecteur 5 afin de régler la course des bras 3 nécessaire au bon sertissage de l'insert. Refermez les bras jusqu'en butée pour sertir.

NOTE

Il est recommandé de contrôler le bon sertissage de l'insert à chaque changement de réglage afin d'obtenir un résultat optimal.

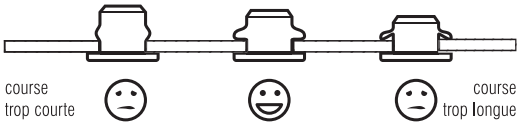

Si l'insert n'est pas correctement serti après fermeture complète des bras, vissez la molette 6 (les bras s'écartent) puis refermez les bras à nouveau.

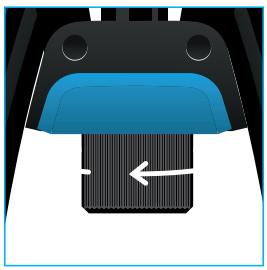

6 - Après sertissage, libérez la pince en dévissant la tige à l'aide de la molette 6.