FICHE TECHNIQUE

V1 - 04/04/2018

SERTISSEUSE OLÉO-PNEUMATIQUE E-412NA

CAPACITÉ D'USAGE

ÉCROUS	M4	M5	M6	M8	M10	M12
ALUMINIUM	✓	✓	✓	✓	✓	✓
ACIER	✓	✓	✓	✓	✓	✓
INOX	✓	✓	✓	✓	✓	✓

✓ Usage intensif ✓ Usage occasionnel ou petites séries

CARACTÉRISTIQUES

- **Poids :** 1,65 kg
- **Pression d'utilisation :** 0,5-0,7 MPa = 5-7 bars

⚠ Ne pas utiliser la machine avec une pression supérieure à 7 bars. Utiliser un air comprimé non lubrifié.

- **Force de traction à 6 bars :** 18,5 kN
- **Consommation d'air :** 1,5 L / sertissage
- **Course :** 7 mm
- **Garantie :** 1 an

- **Vissage automatique** de l'écrou sur le tirant avant pose
- **Dévissage automatique** du tirant après sertissage par relâchement de la gâchette

DIMENSIONS

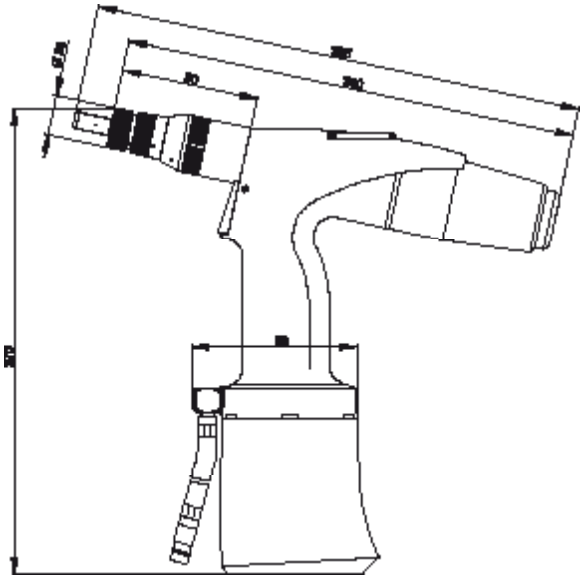

PACKAGING/ÉQUIPEMENTS FOURNIS

Référence E-412NA :

Boite carton.

Contenu :

- 1 sertisseuse pneumatique
- 5 tirants M4 à M10 (Nez et tirant M12 non fourni, disponible en option)
- 1 mode d'emploi

Accessoires seuls

Ecrous	Nez et tirant	N° de pièce
M3	Tirant pour écrou à sertir M3	E-TIGE-NA-03
	Nez pour tirant M3	E-NEZ-NA-03
M4	Tirant pour écrou à sertir M4	E-TIGE-NA-04
	Nez pour tirant M4	E-NEZ-NA-04
M5	Tirant pour écrou à sertir M5	E-TIGE-NA-05
	Nez pour tirant M5	E-NEZ-NA-05
M6	Tirant pour écrou à sertir M6	E-TIGE-NA-06
	Nez pour tirant M6	E-NEZ-NA-06
M8	Tirant pour écrou à sertir M8	E-TIGE-NA-08
	Nez pour tirant M8	E-NEZ-NA-08
M10	Tirant pour écrou à sertir M10	E-TIGE-NA-10
	Nez pour tirant M10	E-NEZ-NA-10
M12	Tirant pour écrou à sertir M12	E-TIGE-NA-12
	Nez pour tirant M12	E-NEZ-NA-12

INSTRUCTIONS D'UTILISATION

REPÉRAGE DES ÉLÉMENTS

1. **Tirant**
2. **Nez avec contre-écrou**
3. **Système de changement rapide des tirants**
4. **Douille de réglage**
5. **Réglage de la course**
6. **Alimentation d'air amovible (système rotatif)**
7. **Bouton de dévissage**

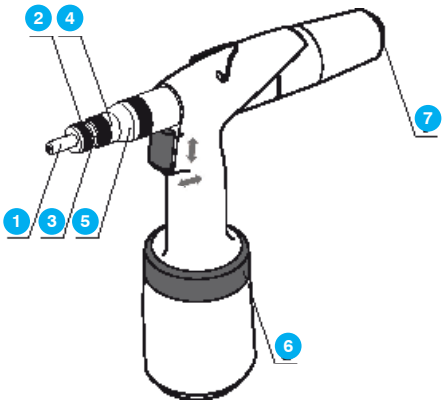

CHANGEMENT DE NEZ

L'outil est équipé d'un nez et d'un tirant pour les écrous à sertir M8. Les écrous ayant un diamètre différent nécessitent un changement de nez, de tirant et une modification du réglage de l'outil de la manière suivante :

1. Dévisser le contre-écrou du nez.
2. Dévisser le nez de la douille de réglage.
3. Dévisser le tirant de l'arbre hexagonal.
4. Choisir le nez et le tirant appropriés en fonction de la dimension de l'écrou, suivant le tableau au recto.
5. Visser le tirant sur l'arbre hexagonal (entièrement), tourner d'un demi-tour pour accorder les hexagones du tirant avec l'arbre hexagonal.
6. Glisser le nez sur les hexagones du tirant et de l'arbre hexagonal jusqu'à la douille de réglage.
7. Visser le nez sur la douille de réglage.

RÉGLAGES

8. Régler le nez :
- Pour un écrou à sertir : visser l'écrou sur le tirant, dévisser le nez jusqu'à l'écrou à sertir, bloquer le nez avec le contre-écrou.
- Pour un goujon à sertir : mettre en place le nez de façon à ce qu'il y ait 1 mm d'espace entre le côté extérieur du tirant et le côté intérieur du goujon à sertir. Suivre ces instructions : visser le nez sur le filet du tirant, dévisser le ensuite d'un ou deux tours. Adapter la position du nez avec le contre-écrou.

9. Régler la course de la façon suivante :
- Tourner la douille de réglage couvrant l'arbre hexagonal. La valeur choisie se situe entre le corps de la douille et le bord de l'arbre hexagonal de la douille. Les chiffres indiquent la course en millimètres. Voir l'image ci-dessous :

Ecrous	M3	M4	M5	M6	M8	M10	M12
Course (mm)	1.5	2	2.5	3	4	5	6

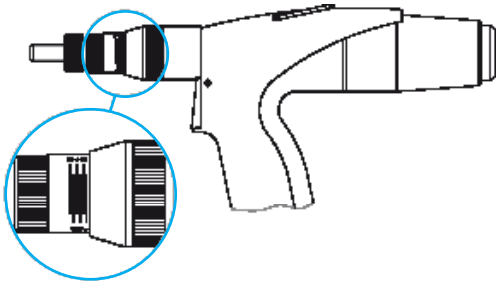

10. Avant toute utilisation, vérifier à l'aide d'un manomètre la pression d'air : <u>7 bars maximum.</u> Utiliser un air comprimé non lubrifié
Mettre l'appareil sous alimentation d'air comprimé, ouvrir l'alimentation d'air pour ne pas empêcher le sertissage.
11. Mettre l'écrou sur le tirant, le pousser vers le nez qui se vissera sur l'écrou.
12. Mettre l'écrou vissé dans le trou préparé à cet effet.
13. Presser la gâchette pour sertir l'écrou.
14. Relâcher la gâchette, le tirant se dévisse de l'écrou (s'il n'est pas complétement dévissé, utiliser le bouton)
15. Contrôler la pose de l'écrou :
- Si l'écrou n'est pas complétement serti, augmenter la course.
- Si l'écrou est trop serti (impliquant une déformation de celui-ci et une difficulté à le dévisser du tirant), diminuer la course.

16. Contrôler le réglage du nez selon l'étape 8.

L'outil est désormais prêt à être utilisé.

ENTRETIEN/MAINTENANCE/GARANTIE

Voir notice d'utilisation.