Techniques de Fixation et d'assemblages

# Bague d'arrêt

**Acier Inox**

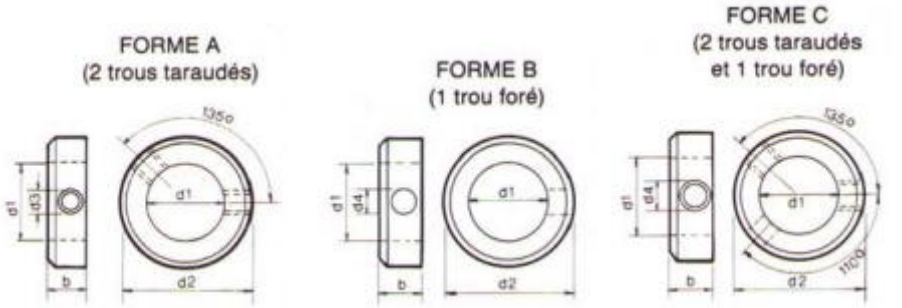


## DIN 705

**Désignation :**
une bague d'arrêt, de 40 mm de ∅ d'alésage d1, forme A = DIN 705 A40.

FORME A
(2 trous taraudés)

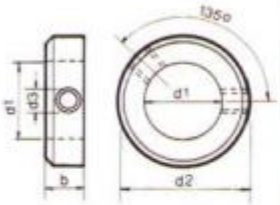

FORME B
(1 trou foré)

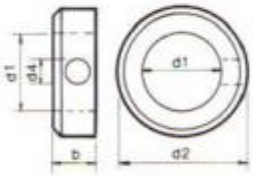

FORME C
(2 trous taraudés
et 1 trou foré)

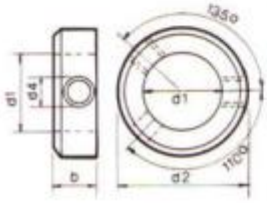

| d 1 | b | d 2 | d 3 | d 4 | Poids en kg aux 1000 p. Forme A | Poids en kg aux 1000 p. Forme B Forme C | Emb. |
|---|---|---|---|---|---|---|---|
| 2 | 3,5 | 6 | M2 | 0,6 | 0,069 | 0,065 | |
| 2,5 | 4 | 7 | M2 | 0,8 | 0,105 | 0,096 | |
| 3 | 5 | 7 | M2 | 0,8 | 0,123 | 0,115 | |
| 4 | 5 | 8 | M2,5 | 1 | 0,152 | 0,145 | |
| 5 | 6 | 10 | M3 | 1,5 | 0,280 | 0,273 | |
| 6 | 8 | 12 | M4 | 1,5 | 0,548 | 0,526 | |
| 8 | 8 | 16 | M4 | 2 | 0,940 | 0,920 | |
| 10 | 10 | 20 | M5 | 3 | 1,85 | 1,80 | |
| 12 | 12 | 22 | M6 | 4 | 2,52 | 2,44 | |
| 14 | 12 | 25 | M6 | 4 | 3,17 | 3,09 | |
| 16 | 12 | 28 | M6 | 4 | 3,84 | 3,76 | |
| 18 | 14 | 32 | M6 | 5 | 6,00 | 5,84 | |
| 20 | 14 | 32 | M6 | 5 | 5,30 | 5,20 | |
| 22 | 14 | 36 | M6 | 5 | 6,90 | 6,79 | |
| 25 | 16 | 40 | M8 | 6 | 9,56 | 9,32 | |
| 28 | 16 | 45 | M8 | 6 | 12,2 | 11,9 | |
| 32 | 16 | 50 | M8 | 8 | 14,5 | 14 | |
| 36 | 16 | 56 | M8 | 8 | 18 | 17,6 | |
| 40 | 18 | 63 | M10 | 8 | 26,1 | 25,6 | |
| 45 | 18 | 70 | M10 | 8 | 31,7 | 31 | |
| 50 | 18 | 80 | M10 | 10 | 42,9 | 42,1 | |
| 56 | 18 | 80 | M10 | 10 | 36,1 | 35,2 | |
| 63 | 20 | 90 | M10 | 10 | 50,8 | 49,8 | |
| 70 | 20 | 100 | M10 | 10 | 62,6 | 61,6 | |
| 80 | 22 | 110 | M12 | 10 | 76,8 | 75,5 | |
| 90 | 22 | 125 | M12 | 12 | 101 | 99 | |
| 100 | 25 | 140 | M12 | 12 | 147 | 145 | |